CLENERGY

会社案内

Company Profile

Ver. 2.0 / Jan. 2024

Company Milestones

17年の実績とイノベーション
- 創業からグローバル展開まで -

事業開始	**2007 - 2008**	会長兼 CEO ダニエル・ホンとビジネスパートナーのマリオ・グッツィがインバーターメーカーとして設立（2007年）	オーストラリア市場を開拓	業界において優れたブランド認知度を獲得
ターニング・ポイント	**2009 - 2010**	PVezRack® ソーラーマウントシリーズの開発に成功（2009年）	オーストラリア及びアジア太平洋地域にわたる国際的な実現可能性を調査(2009年)	豪州 No.1 の陸屋根用太陽光パネル架台サプライヤーとして確立 (2010年)
グローバル展開	**2011 - 2015**	中国の厦門と天津に製造拠点を設立。（2011年）	オーストラリア、英国、日本、タイ、フィリピンに子会社を設立。「グローバル市場 + 現地サービス + グローバル・サプライチェーン」を包括するビジネスモデルを構築（2013年）	太陽光発電所の建設、運営サービス、クリーンエネルギーへの投資に着手し、カーボンニュートラルの探究に乗り出す（2014年）
株式上場	**2016 - 2018**	中国証券監督管理委員会(CSRC)より上場申請が承認。（2016年）	上海株式市場に上場（2017年）	年間販売量が 1.7GW（発電量換算)へと倍増。(2018年)
年間出荷量の飛躍的向上	**2019 - 2020**	太陽光発電プロジェクトに関し、Obton(65MW）、Hunan Xinhua (77.1MW) の各社と提携。(2019年)	年間出荷量(発電量換算) 2GWを達成（2020年）	石河子市(新疆ウイグル自治区)で 293MW 規模の受注に成功し、同年における中国最大のソーラートラッカー・プロジェクトに参画（2020年）
ブランド再構築	**2021 - 2022**	ケーブル管理ソリューションの新ブランド「RUNNUR（ランナー）」を立ち上げ建設市場に参入 (2021年)	新しい展望とミッションを構築するため、Clenergy の企業ブランディングを一新 (2021年)	欧州ネットワークを設立し、欧州太陽光発電市場での足場を強化（2022年）
新たな高みへ	**2023 - 2024**	DBSリーンマネジメント管理システムを導入し、製造施設のデジタル化とインテリジェントな変革を推進 (2023年)	ポータブル電源とエネルギー貯蔵システムのといった２つの新しい部門を立ち上げる (2023年)	PVezRack® が、オーストラリアと英国の名誉あるトップブランド PV シールを含む 9つの世界的な賞を受賞。また、日本国内で、EzTracker D2Pが「2023年グッドデザイン賞」を受賞。

About Us 会社概要

オーストラリアのメルボルンを拠点とし、世界各地に拠点を構えるクリーンエナジーは、
小規模のブティック型ソーラーソリューションプロバイダーから、世界的にその名を知られた
意欲的なスマートエネルギー企業へと成長し、4大陸にオフィスと約400人の社員を構えています。
クリーンエナジーの製品とサービスは、品質と革新の代名詞となり、再生可能エネルギー、建築、IT業界
に幅広いソリューションを提供しています。

私たちは、市場の声に耳を傾け、業界の発展に合わせて成長してきました。
PVezRack®は、革新的で高品質なデザインと施工の容易さで、また社員は、信頼できるプロフェッショナルであることで
知られています。

継続的な改善を推進するために、私たちはお客様からのフィードバック、開発、サービス、社員、パートナーに多くの時間と資源を
投資しています。このようなアプローチにより、クリーンエナジーはエネルギー分野の専門家としての評判を得ており、信頼されるブランド
になっています。
クリーンエナジーは多様な製品の中から、社員で検討を重ねて現場の状況にあった製品を選び、架台を設計します。
そして施工は、弊社社員の施工に関する専門知識と経験がお客様のお役に立つと信じています。

製造事業

太陽光発電用の架台システム開発・販売とソリューションの提供を事業の柱とし、事業用から住宅用ルーフ太陽光架台をはじめとして、トラッキングシステム、野立てスチール架台システムの提供、そしてPE製品として接続箱、インバーター、システムソリューション提供として発電所の運用監視など多様な事業を展開し、現在20カ国以上で販売されています。当社は、約100件の特許とソフトウェアの著作権を取得しており、また製品製造に関してISO9001、ISO14001をはじめ、ドイツのTUV、中国のCQC、EUのCEなど専門機関の認証を取得しています。

クリーンエネルギーサービス事業

当社のグループ会社である、クリーンエナジー・エネルギー・エンジニアリングは太陽光発電、風力発電、省エネ・環境保護開発分野に取り組んでおり、設計コンサルティング、プロジェクト管理、EPCパッケージなどの幅広いサービスをお客様に提供しており、お客様へクリーンエネルギープロジェクトをサポートしています。国内・海外の多くのプロジェクトを通して蓄積された豊富な経験により、クリーンエナジー・エネルギー・エンジニアリングは、優れた品質の太陽光発電所、風力発電所及び地熱と電力が統合されたプロジェクトを効果的に削減し、システム効率を改善することにより、よりクリーンな環境に優しい再生可能エネルギー—電力と地熱統合ソリューションを提供しています。

クリーンエネルギー投資事業

当社の共同戦略パートナー及び関連機関は、国内・海外で太陽光発電所、風力エネルギー及びその他のクリーンエネルギーへの投資を実施し、「産業チェーン規模の拡大」を目標にクリーンエネルギーの促進という使命の実践に向かって前進し続けています。

Message

CEOのご挨拶

仲間や外部のステークホルダーを大切にする情熱的なプロ集団として、Clenergyは社会的責任を非常に重視します。その観点から、当社は教育、再生可能エネルギープロジェクトや災害救援活動などのグローバルな非営利活動への支援を行っています。
クリーンエナジーは創業以来、企業の社会的責任（CSR）を事業活動の一環に位置づけています。また、持続可能な未来に向けて世界を一歩でも前に進めるため、働く仲間のすべてがビジョンと価値観を共有しています。
社員全員そしてClenergyに協力してくださる外部の方々にも当社の厳格な指示や規則を遵守してほしいという願いを込めて、当社はガイドラインにCSRを含めています。
数々の事例を通じ、当社はパートナー、協力会社、サプライヤーなど外部のステークホルダーの皆様に、基本的なコンプライアンスの遵守のみならず、社会への還元への意識を促しています。こうした仲間たちと共に、当社の価値観を反映した活動を支援し、持続可能な環境づくりを推進していきます。

Daniel Hong（ダニエル・ホン）
クリーンエナジー CEO

Products

SolarTerrace II-F（ソーラーテラス II-F）

プリアッセンブル杭打式地上設置型太陽光発電架台システム

設計例	
設置場所	地上
傾斜角	15°
基準風力	34m/s
垂直積雪量	40cm 以下
モジュール情報	2066x1160x35mm
杭タイプ	打込み杭（ラミング）
土壌条件	N 5
パネル前面地上高	800mm
オプション品	アースクリップ

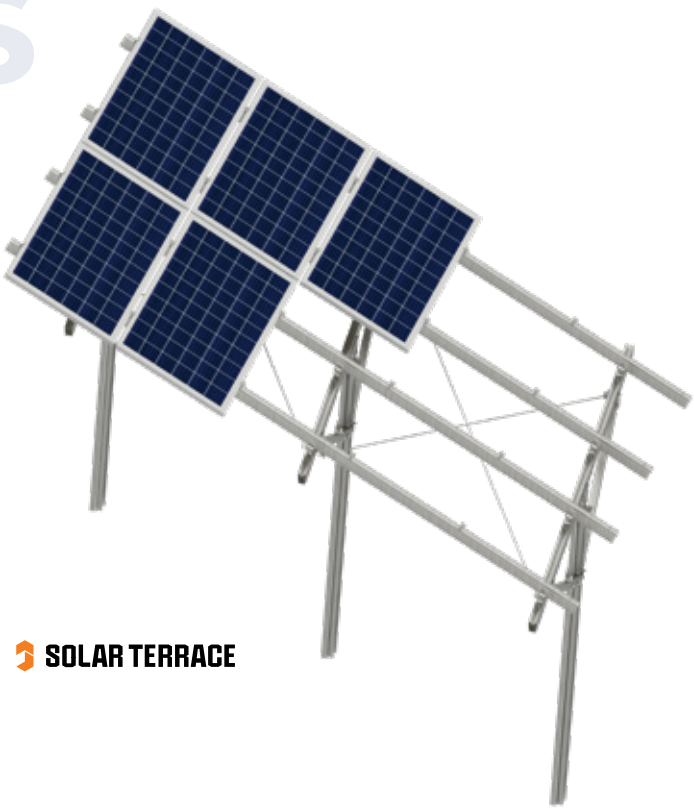

Ascent 1.1（アセント1.1 -多積雪用-）

陸屋根

設置例	
設置場所	陸屋根
傾斜角	5°
基準風速	38m/s
垂直積雪量	30cm
モジュール情報	1754×1096×30mm

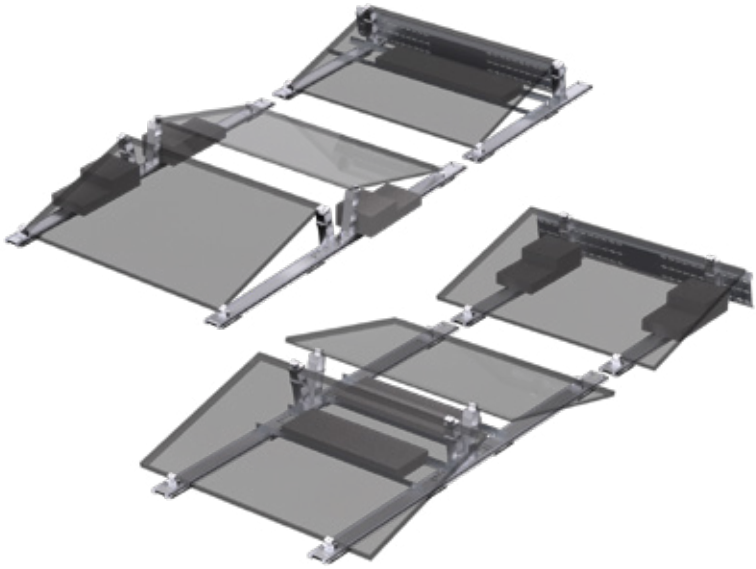

SolarTerrace II-F（ソーラーテラス II-F）

Ascent 1.1（アセント1.1- 多積雪用 -）

ezShade Razor（イージーシェイド レイザー）

地上設置型カーポート太陽光発電架台システム

設計例	
設置場所	地上
傾斜角	5°
基準風力	36m/s (10mins, MRI=50Y)
モジュール情報	1722 x 1134 x 35mm
杭タイプ	コンクリート基礎

EzTracker D2P（イージートラッカーD2P）

自動追尾型太陽光発電架台システム

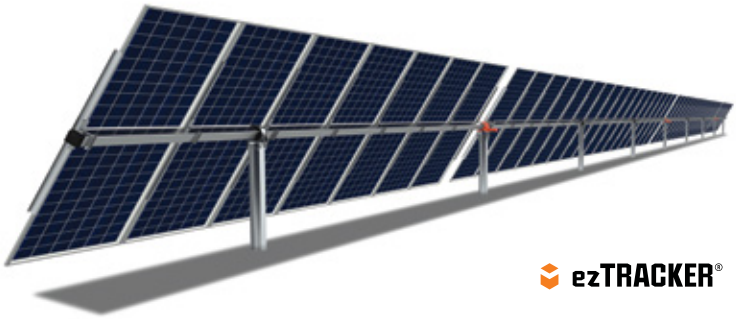

設計例	
設置場所	地上
追尾範囲	±60°(120°)
基準風力	38m/s (JIS C 8955)
垂直積雪量	40cm 以下
モジュール情報	2111×1046×30mm
杭タイプ	打込み杭(ラミング)

SolarTerrace MAC-D（ソーラーテラス MAC-D）

メガソーラー向け地上設置型太陽光発電架台システム

設計例	
設置場所	地上
傾斜角	15°
基準風力	34m/s
垂直積雪量	40cm 以下
モジュール情報	2066 ×1160 × 35mm
杭タイプ	スクリュー杭
土壌条件	N 5
パネル前面地上高	800mm
オプション品	アースクリップ

ezShade Razor（イージーシェイド レイザー）

EzTracker D2P（イージートラッカーD2P）

SolarTerrace MAC-D（ソーラーテラスMAC-D）

Enabling carbon neutrality

株式会社 クリーンエナジージャパン

〒231-0023

神奈川県横浜市中区山下町23 日土地山下町ビル5階

T: 045-228-8226 **F:** 045-228-8316 **E:** sales@clenergy.co.jp **W:** www.clenergy.co.jp

@ClenergyJP @クリーンエナジージャパン @ClenergyClub

@Clenergy_global @Clenergy @clenergy-japan